Rubbermaid Commercial Products
TECHNICAL CONCEPTS

技术数据表

LumeCel™ 自动感应式给皂机更高效，无需碱性电池即可运行。

优势及得益：

- LumeCel™ 充电能源电池采用可完全回收的镍金属氢化物技术制成。超级高效，LumeCel™ 从光照中存储能量，为内部供电。简单方便，打开包装即可使用。
- 节省时间和金钱：无需再购买、存放、更换和处理碱性电池。
- Lux检测器：两种模式让安装更简单。安装模式可检测并确认房间照明度，运行模式维持给皂机高效运行。
- 将您现有的 AutoFoam 给皂系统升级成 LumeCel™ 技术方便迅速。只要简单取下给皂机前面的面罩，换上含 LumeCel™ 太阳能面板和可充电能源电池的新式面罩就行了。新式面罩包含一个新的 AUTOFOAM 外壳 (含太阳能面板)，一个新的插槽和 LUX 检测器，及 LumeCel™ 可充电能源电池。
- 5 种颜色可选。

证书：

- 绿点标志表示该产品制造商已在回收和再利用上捐助了资金。
- 通用的回收标志，是用在指定循环回收材料上一种国际识别标志符号。
- CE 标志是指制造商申明自己的产品符合 EC 指令的要求。
- WEEE 标志，指令条款定义确定为废弃物的电子或者电气设备，如图所示，含垃圾桶及画叉的图案。

AUTOFOAM
光动能自动感应式给皂机

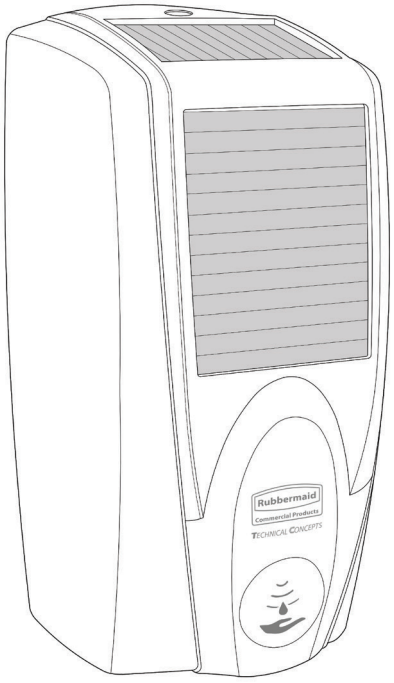

LumeCel™ 技术

3 Year Warranty

3 年质保

详见 rubbermaidcommercial.com

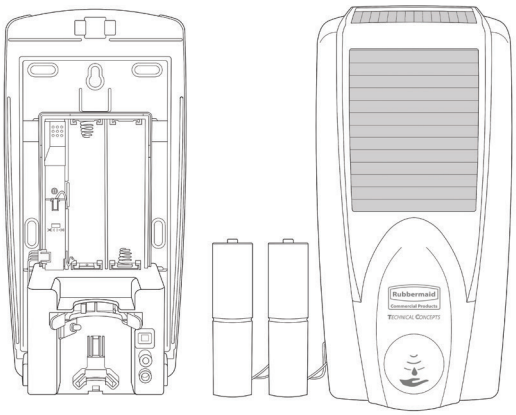

新式面罩

LumeCel™ AutoFoam 自动感应式给皂机

描述	给皂机	新式面罩
颜色	黑／铬色，黑／灰珍珠色，白／灰珍珠色 黑／黑珍珠色，白／黑珍珠色	黑／铬色
产品重量（磅）	2.63	0.96
运输重量（磅）	33.60	23.60
产品尺寸（英寸）	5.51 x 5.51 x 11.22	5.51 x 5.51 x 11.22
每箱尺寸（英寸）	5.88 x 5.88 x 12.00	5.88 x 5.88 x 12.00
包装	10	10

技术数据表

将旧款自动感应式给皂机替换成新款
升级现有的给皂机

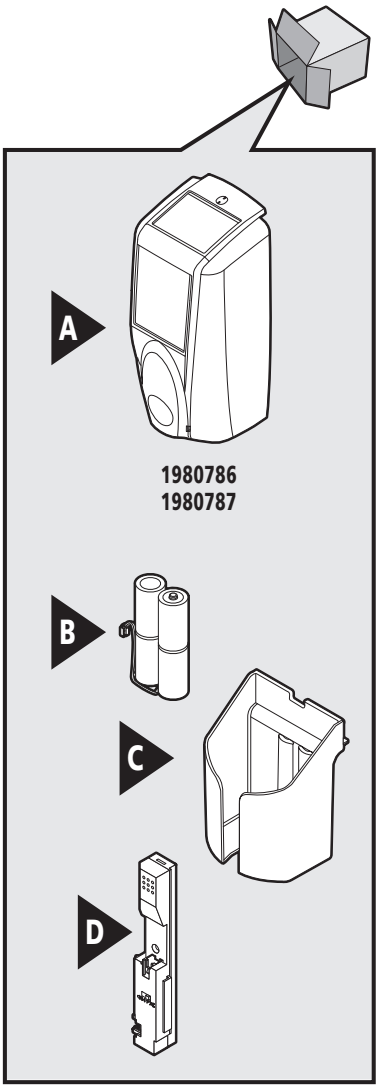

注意：产品供应随区域变化

何处安装

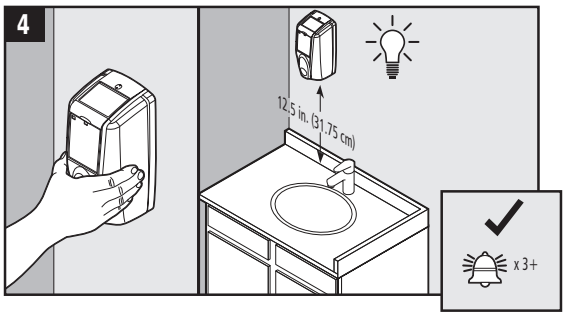

LUX 检测器安装需求：
3 声连续的哔哔哔声，暂停并重复。

理想场所

良好应用于有合适照明度的所有洗手间，并特别推荐应用到以下场所：

- 物业
- 酒店
- 医疗保健
- 公共机构及教育机构

其他推荐应用场所包括：

- 娱乐场所
- 交通运输
- 零售行业
- 餐饮
- 工厂

技术数据表

替换指南

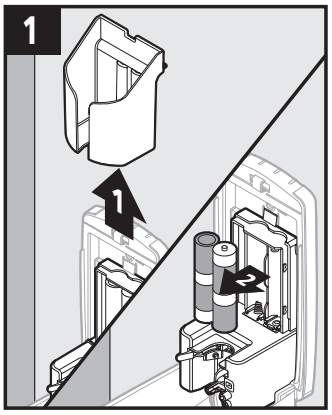

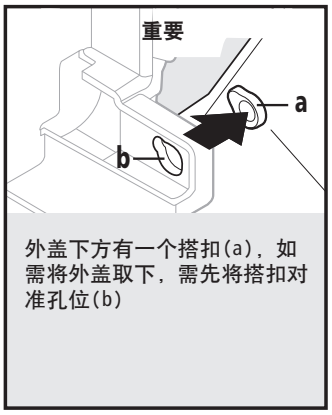

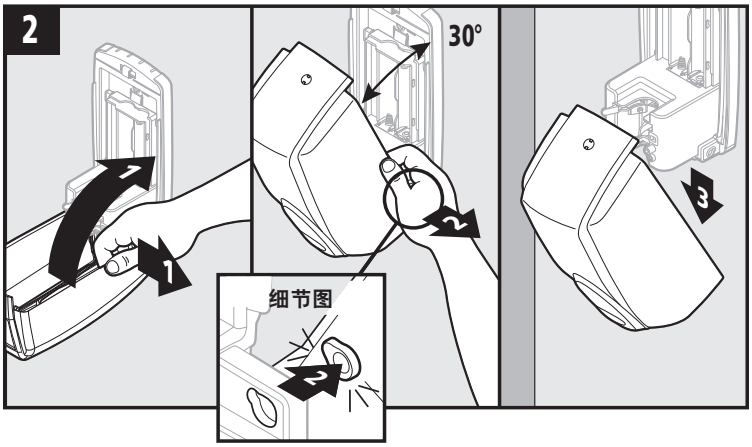

1) 向上旋转的同时拔出盖子

2) 将搭扣对准孔位取下外壳

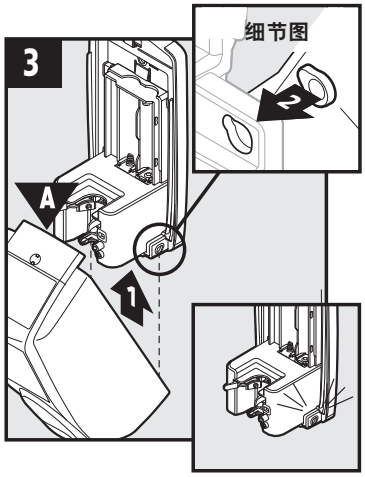

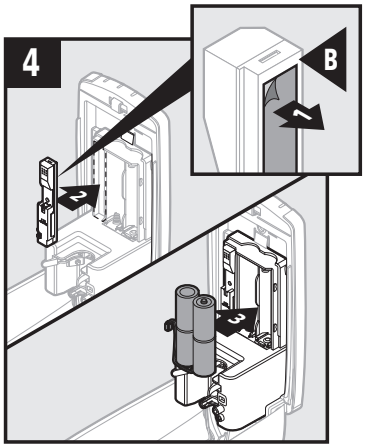

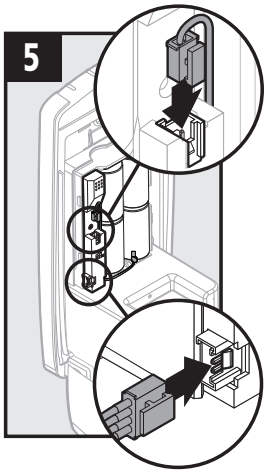

6) 将 LUX 检测器开关拨到“安装模式”进行照明度检测

7a) 如果听到 3 声及以上的哔哔哔声，将 LUX 检测器开关拨回到“运行模式”，并继续安装洗手液

7b) 如果没有听到 3 声及以上的哔哔哔声，移动给皂机至更明亮的地方。重复第4步“准备工作”步骤，并继续安装螺丝和安装洗手液步骤。

© 2017 by Rubbermaid Commercial Products LLC
中国上海虹桥路1438号古北国际财富中心10楼
86-21-2208-5130 | www.rcpworksmarter.cn

Rubbermaid Commercial Products
TECHNICAL CONCEPTS